Voie_00 à Voie_17

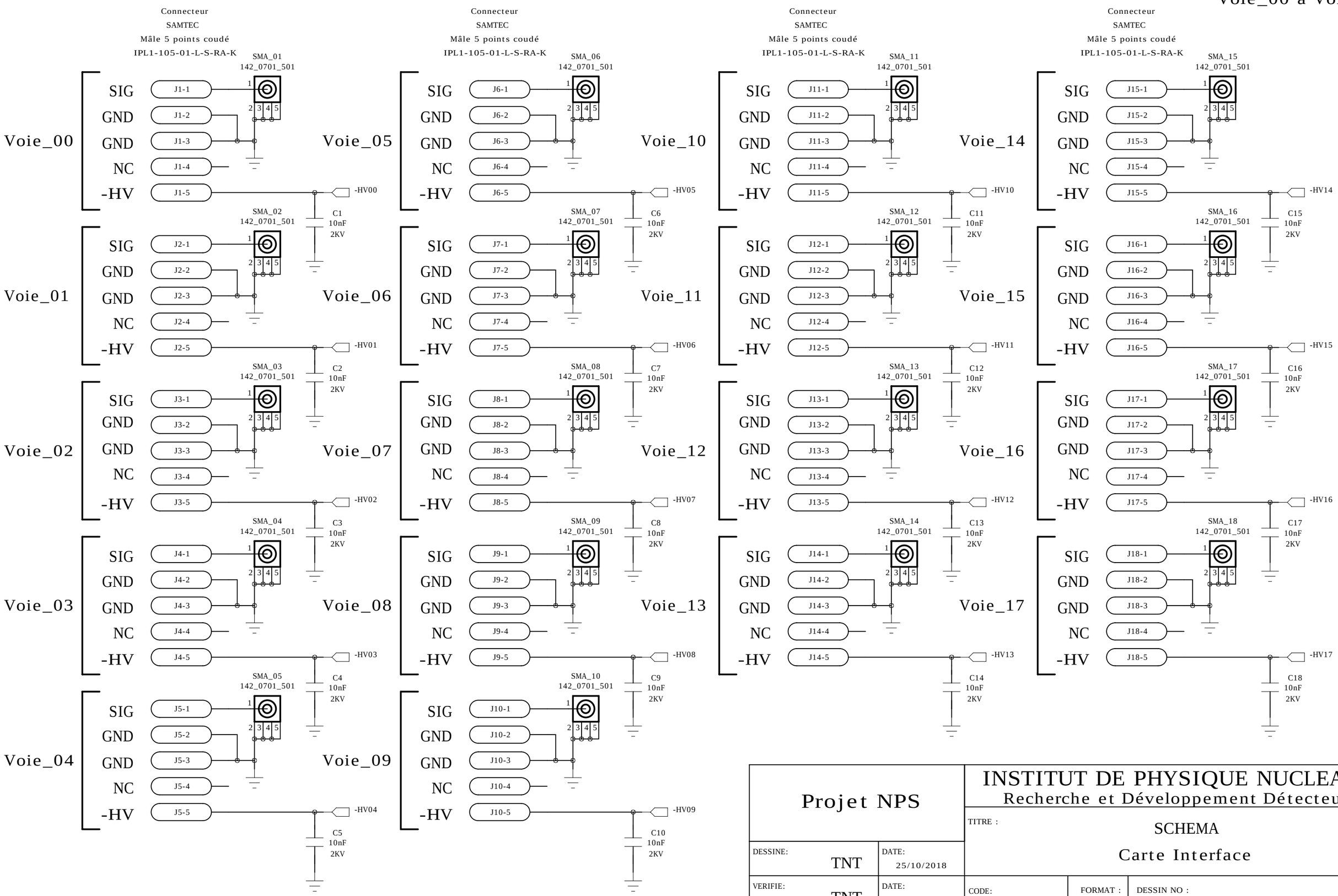

Projet NPS		INSTITUT DE PHYSIQUE NUCLEAIRE Recherche et Développement Détecteurs			
DESSINE: TNT	DATE: 25/10/2018	TITRE : SCHEMA Carte Interface			
VERIFIE: TNT	DATE: 25/10/2018	CODE: -	FORMAT : A3	DESSIN NO : a282A-S-0100-TNT	REV: A
CONTROLE: TNT	DATE: 25/10/2018				
MISE A JOUR: TNT	DATE: -	ECHELLE : -		FEUILLE : 1 / 4	

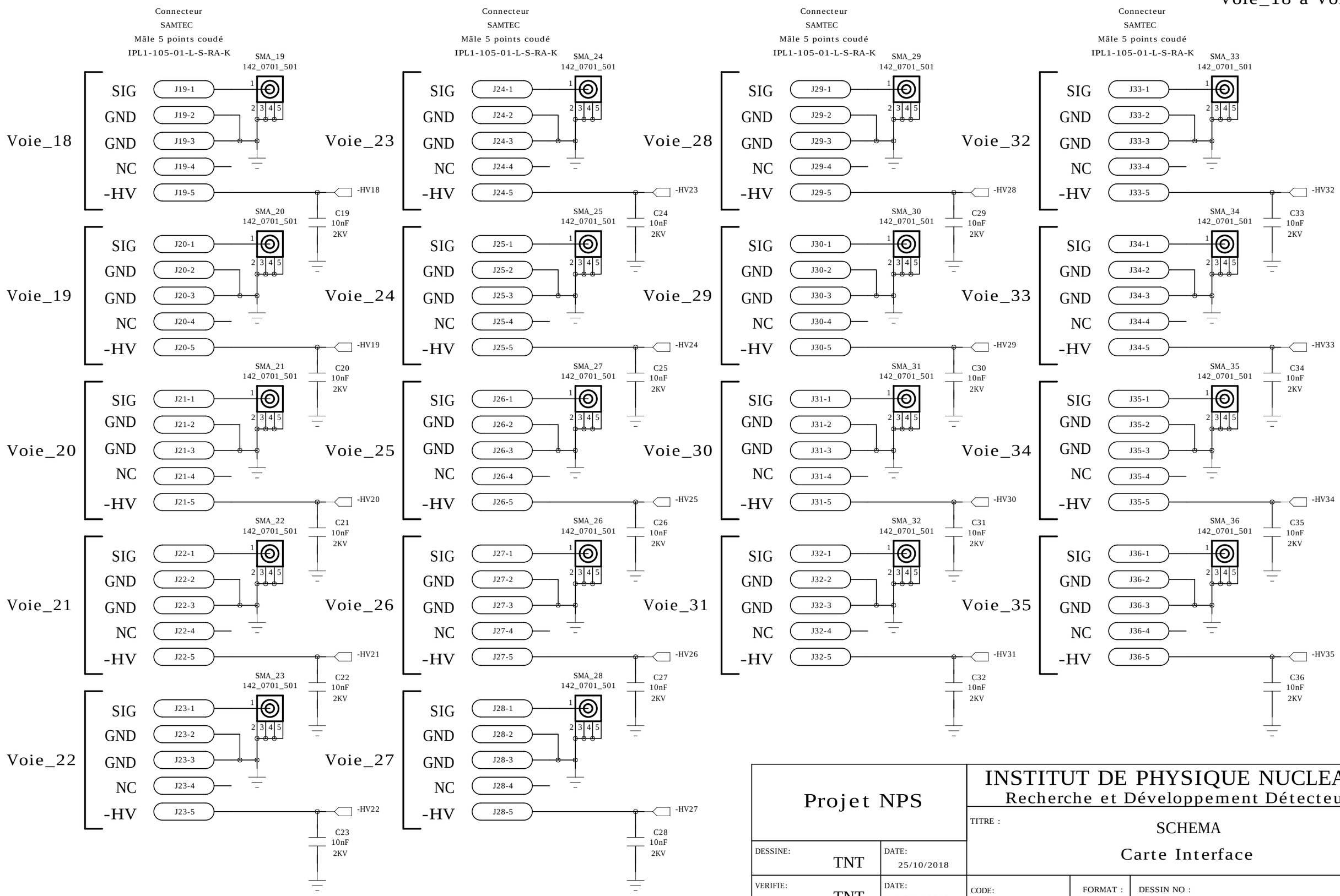

Projet NPS		INSTITUT DE PHYSIQUE NUCLEAIRE Recherche et Développement Détecteurs	
DESSINE: TNT	DATE: 25/10/2018	TITRE : SCHEMA Carte Interface	
VERIFIE: TNT	DATE: 25/10/2018	CODE: -	FORMAT : A3
CONTROLE: TNT	DATE: 25/10/2018	DESSIN NO : a282A-S-0100-TNT	REV: A
MISE A JOUR: TNT	DATE: -	ECHELLE : -	FEUILLE : 2 / 4

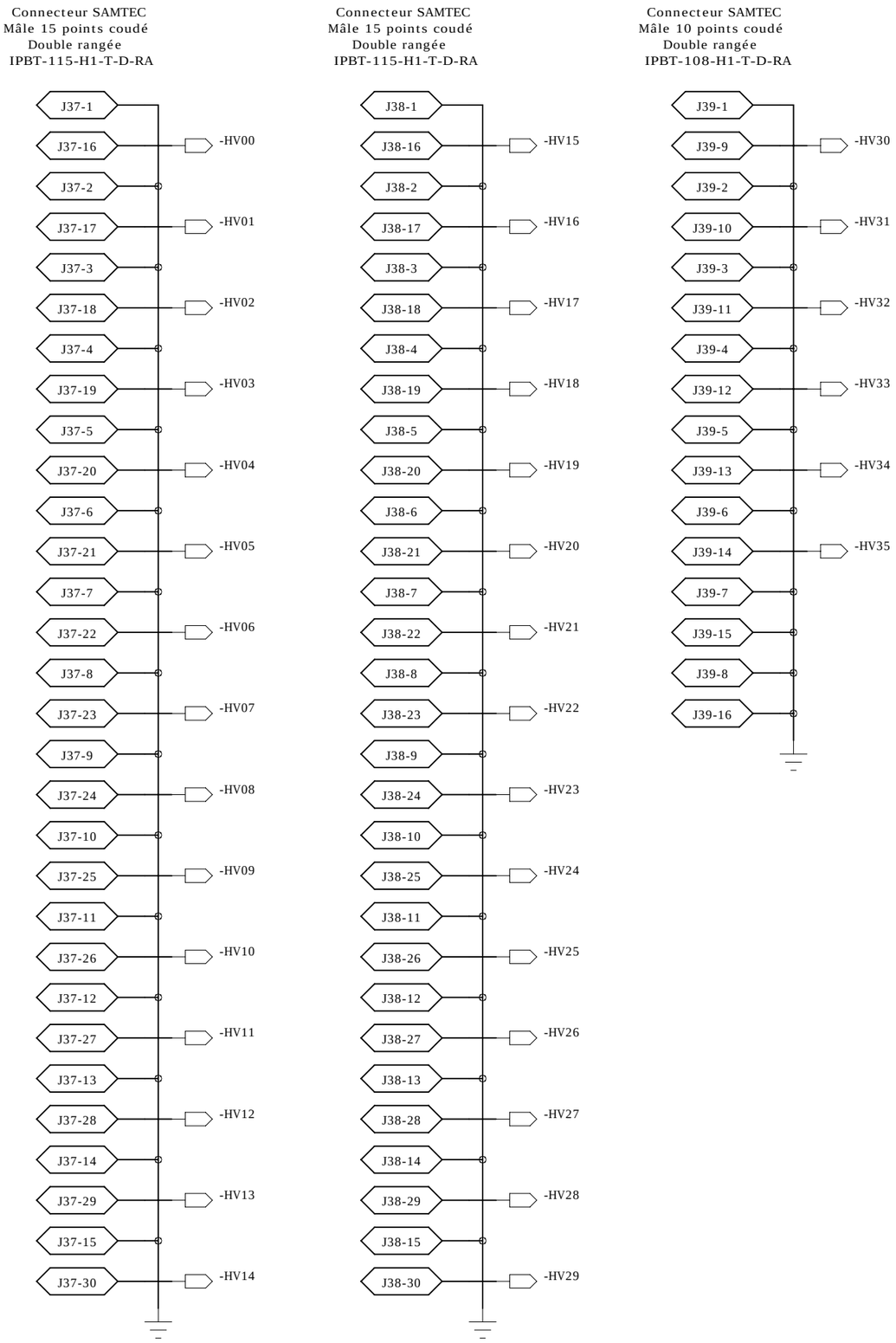

Projet NPS		INSTITUT DE PHYSIQUE NUCLEAIRE Recherche et Développement Détecteurs			
		TITRE : SCHEMA Carte Interface			
DESSINE: TNT	DATE: 25/10/2018				
VERIFIE: TNT	DATE: 25/10/2018	CODE: –	FORMAT : A3	DESSIN NO : a282A-S-0100-TNT	REV: A
CONTROLE: TNT	DATE: 25/10/2018				
MISE A JOUR: TNT	DATE: –	ECHELLE : –		FEUILLE : 3 / 4	

Connecteur SAMTEC
Mâle 2x36 points coudé
Double rangée
TST-136-04-L-D-RA

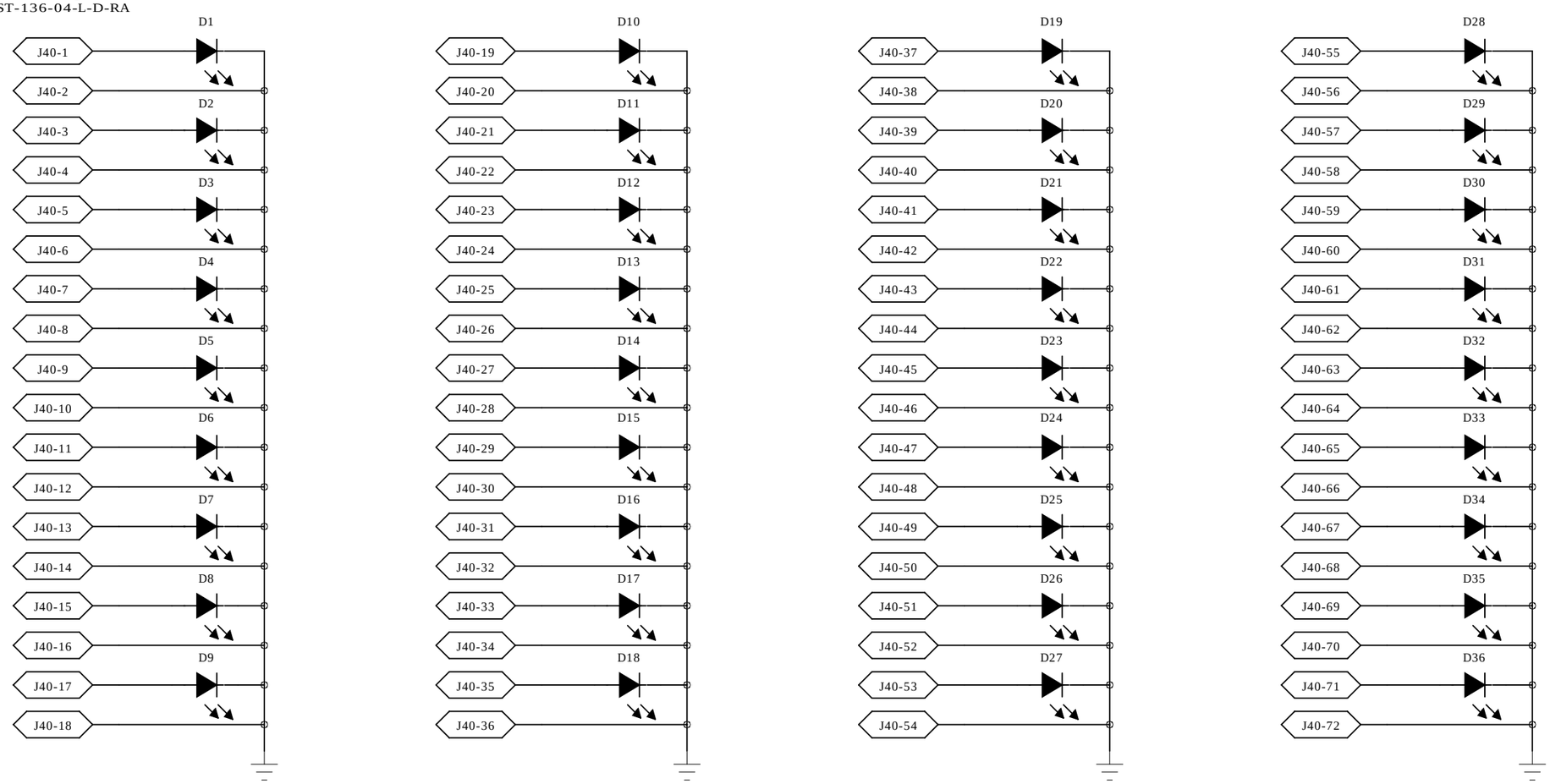

Projet NPS		INSTITUT DE PHYSIQUE NUCLEAIRE Recherche et Développement Détecteurs			
		TITRE : SCHEMA Carte Interface			
DESSINE: TNT	DATE: 25/10/2018				
VERIFIE: TNT	DATE: 25/10/2018	CODE: –	FORMAT : A3	DESSIN NO : a282A-S-0100-TNT	REV: A
CONTROLE: TNT	DATE: 25/10/2018				
MISE A JOUR: TNT	DATE: –	ECHELLE : –		FEUILLE : 4 / 4	